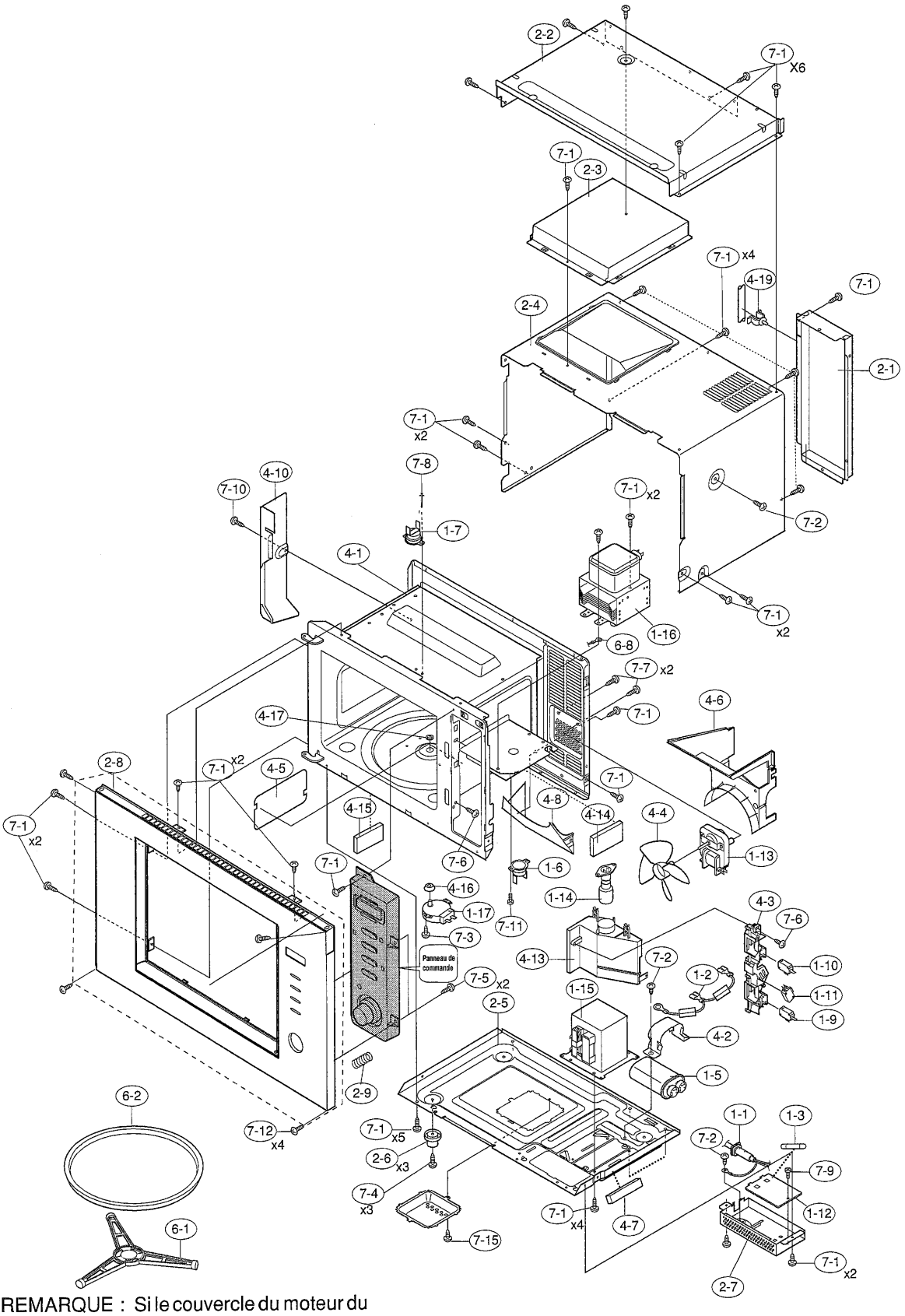

REMARQUE : Si le couvercle du moteur du plateau tournant est déposé, cette pièce devra être remise avec la connexion de la vis : LX-CZA001URE0 (7-15)

PIECES DU PANNEAU DE COMMANDE

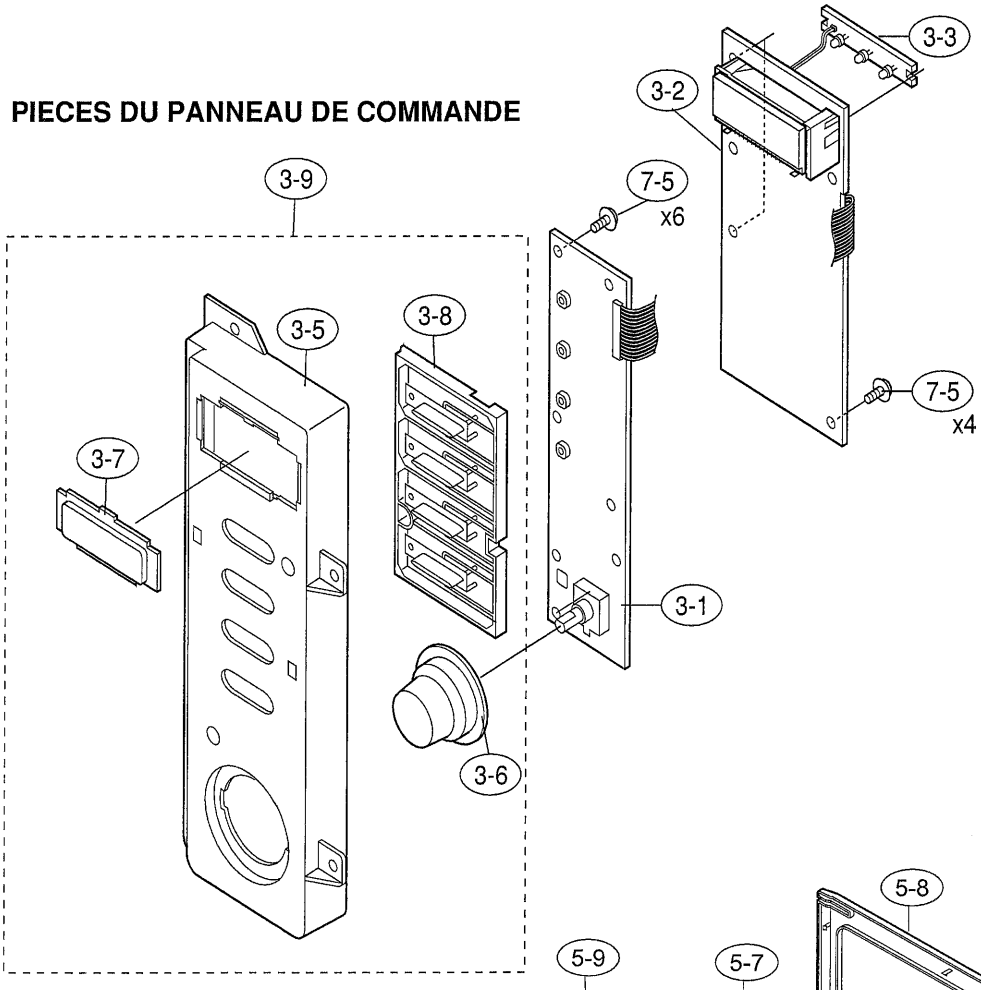
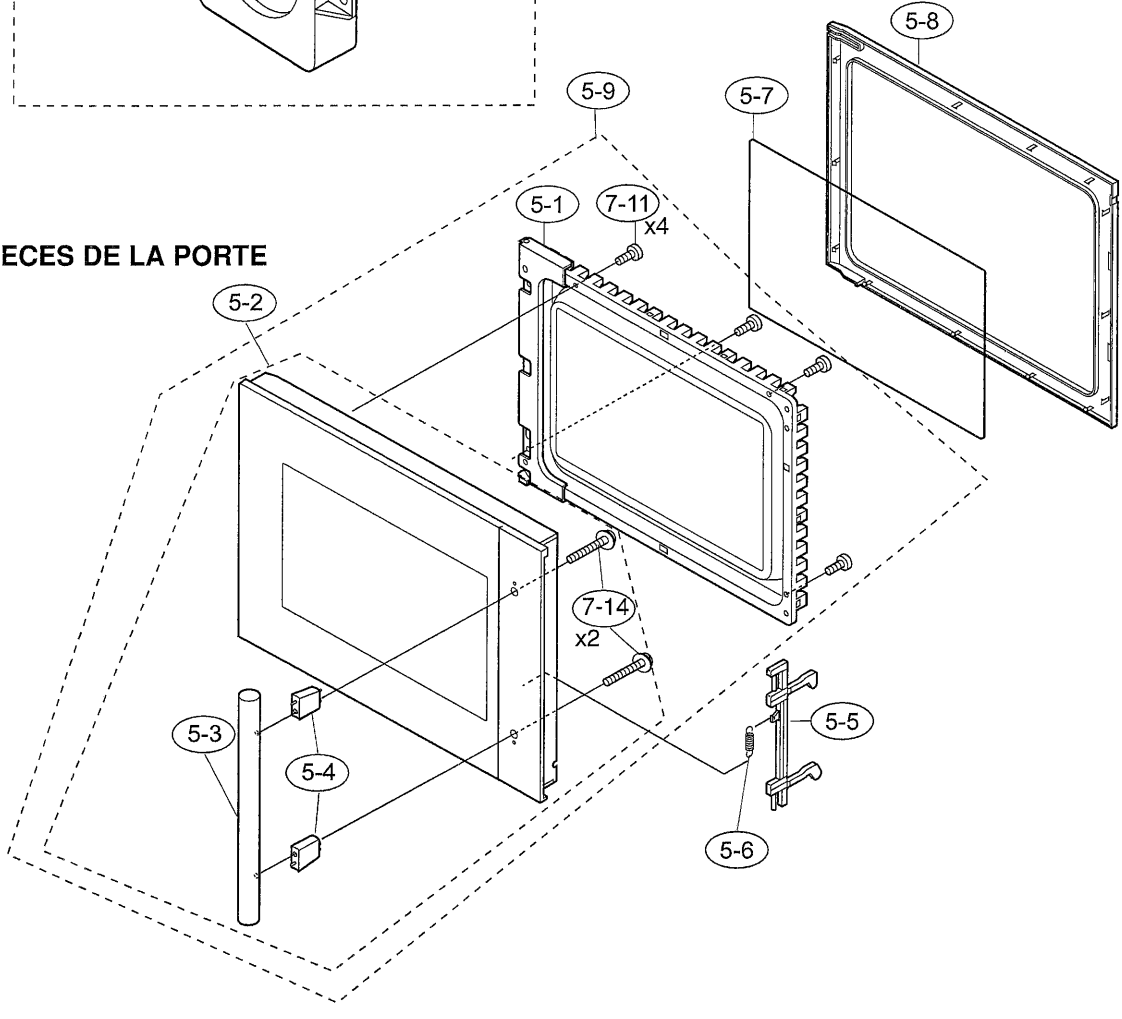
PIECES DE LA PORTE